Ladung aus dem Kofferraum
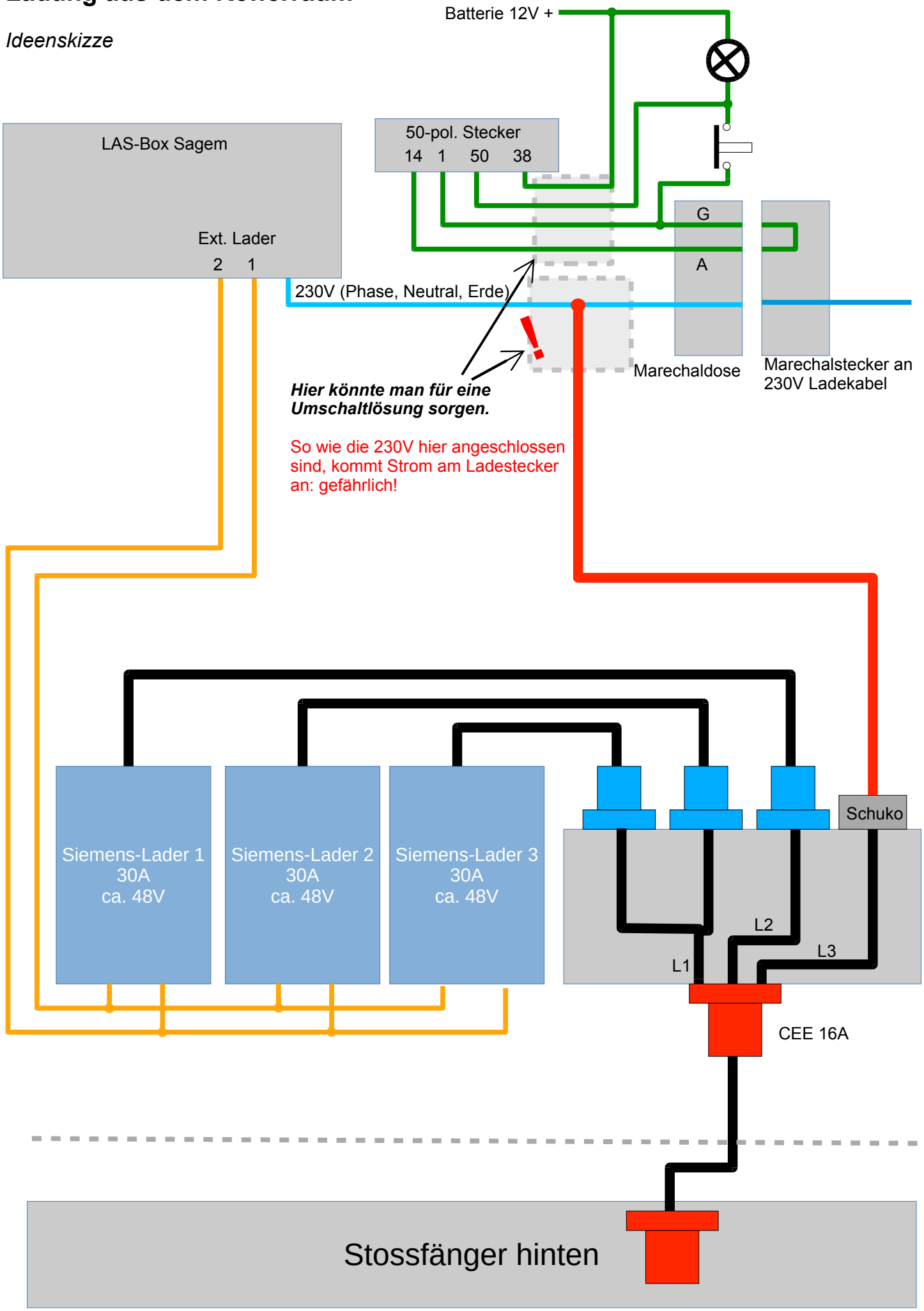
Ideenskizze